Sl – 30x30 – szt. 2

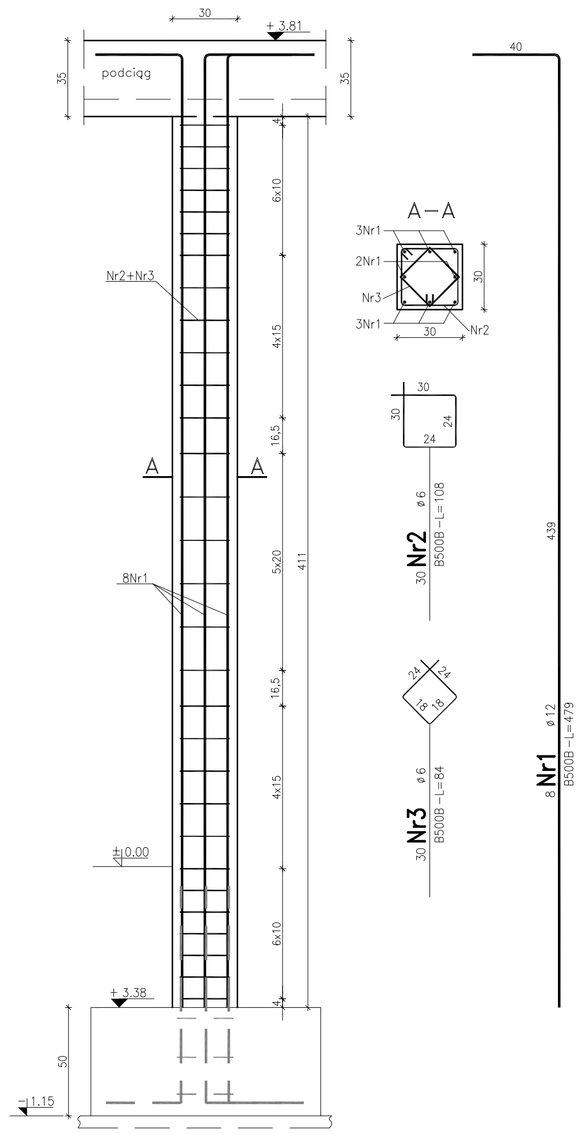

Tr – 24x24 – szt. 62

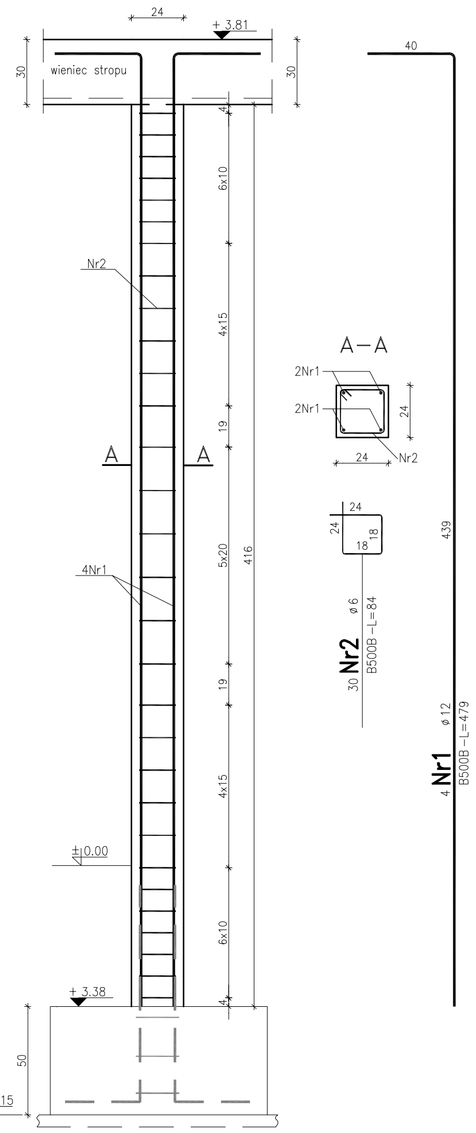

Tr1 – 24x24 – szt. 16

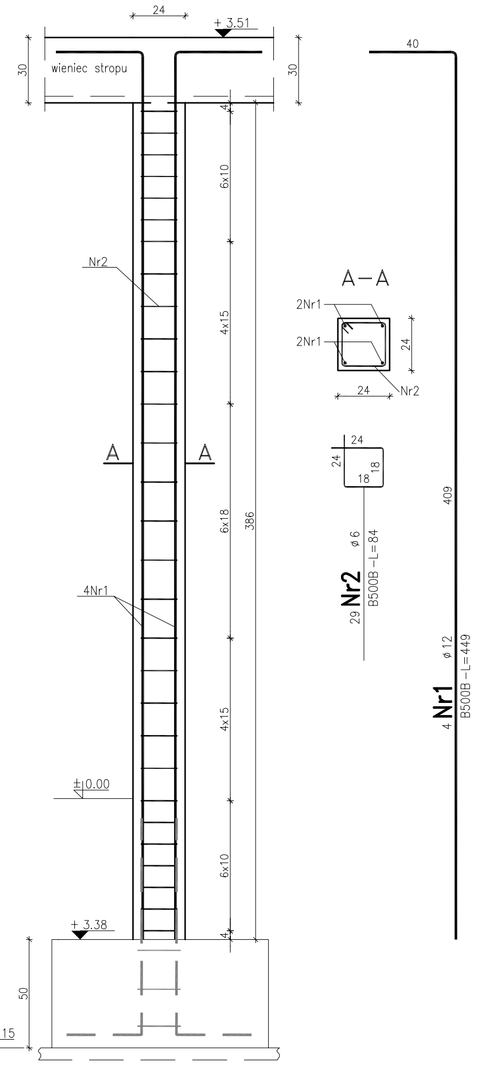

Wszystkie trzpienie wykonać w strzępiach

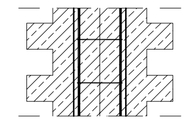

Beton: C20/25(B25)
Stal zbrojeniowa: B500B
Otulina zbrojenia: 2,5 cm

Uwaga:

Zbrojenie słupów i trzpieni wykonać zgodnie z: PN–EN 1992–1–1:2008, Eurokod 2.

1. Zbrojenie główne słupów i trzpieni stalą B500B, strzemiona stalą B500B.
2. Strzemiona należy zagęścić w górnej jak i dolnej strefie słupa i trzpienia.
3. Pręty słupów i trzpieni wchodzące w górny wieniec lub podciąg zakotwić odginając przy górnej wysokości wieńca lub podciągu na odległość 40 cm.
4. Wszystkie trzpienie należy wykonać w strzępiach muru.
   Szerokość odsadzek trzpieni wykonać min 15 cm w co najmniej co 2 warstwie.

PROJEKTOWANIE - NADZÓR - DORADZTWO S.C.
SŁAWOMIR FOSSA, MONIKA FOSSA
UL. PODWALE 11, 59-500 ZŁOTORYJA
TEL. 601799368, 605900218
www.grupapnd.pl - biuro@grupapnd.pl

inwestor	GMINA MAŁOMICE, PL. KONSTYTUCJI 3 MAJA 1, 67–320 MAŁOMICE		
obiekt	Budowa budynku przedszkola wraz z infrastrukturą techniczną i towarzyszącą		data 05.06.2020
adres	DZ. NR 311, 312(dr.) OBR. EWID.0001 MAŁOMICE, JEDN. EWID. 081005_4 MAŁOMICE–MIASTO		
rysunek	ELEMENTY KONSTRUKCYJNE PRZYZIEMIA SŁUP Sl, TRZPIEŃ Tr, Tr1		skala 1:20 rys. K2.10
stadium	PROJEKT WYKONAWCZY	nr upr.	podpis
projektant	mgr inż. Sławomir Fossa	w specjalności konstrukcyjno – budowlanej do projektowania bez ograniczeń dane ewidencyjne 81/005/04	
sprawdzający	mgr inż. Paweł Brytkowski	w specjalności konstrukcyjno – budowlanej do projektowania bez ograniczeń dane ewidencyjne 194/005/09	

–WSZELKIE PRAWA ZASTRZEŻONE: Kopiowanie lub rozpowszechnianie całości lub fragmentu niniejszej dokumentacji bez pisemnego zezwolenia autora jest PRAWNIE ZABRONIONE– Autodesk - licencja: SN:347-82812998